Московская Реконтсрукция

строительная компания

Адрес проектируемого объекта :

127015 г.Москва
ул.Новодмитровская, д.5А, стр.3
8 (495) 190 00 01
www.mosrekon.ru remont@mosrekon.ru

Ведомость рабочих чертежей основного комплекта

Лист	Наименование	Примечание
1	Общие данные	Лист А3
2	План квартиры (М 1:50). Система канализации	Лист А3
3	План квартиры (М 1:50). Система водоснабжения	Лист А3
4	Аксонометрическая схема системы канализации	Лист А4
5	Аксонометрическая схема системы водоснабжения	Лист А4
6	Принципиальная схема узлов ввода воды	Лист А4
7	Схема подключения коллекторов системы водоснабжения	Лист А3
8	Гидроизоляция "мокрых" зон	Лист А4

Ведомость ссылочных и прилагаемых документов

Обозначение	Наименование
	Ссылочные документы:
Серия 4.904-69	Детали крепления санитарно-технических
	приборов и трубопроводов
СП 30.13330.2016	"Внутренний водопровод и канализация зданий"
СП 73.13330.2016	"Внутренние санитарно-технические системы"
	Прилагаемые документы:
142.П.2018.ВК.С	Спецификация оборудования, изделий и материалов

Основные показатели систем водоснабжения и канализации

Наименование системы	Потребный напор на вводе, м	Расчетный расход, макс				Установленная мощность электродвигателей, кВт	Примечание
		м3/сут	м3/ч	л/с	при пожаре, л/с		
В1	20	0,36	0,17	1,87			
Т3		0,32	0,20	0,32			
К1		0,68	0,37	2,19			

Технические решения, принятые в проекте, соответствуют требованиям экологических, санитарно-гигиенических, противопожарных и других норм и правил, действующих на территории РФ, и обеспечивает безопасную для жизни и здоровья людей эксплуатацию объекта при соблюдении предусмотренных настоящим проектом мероприятий.

1. Общая часть

Настоящая документация составляет чертежи и пояснения необходимые для производства работ по монтажу систем водопровода и канализации в квартире.

Документация составлена на основании:

- технического задания заказчика;
- архитектурно-строительных чертежей;

2. Расчетные данные

- в квартире - 11 водоразборных точек;
- установлено 7 санитарно-технических приборов;

3. Система водоснабжения

Разводка по квартире - коллекторная. Ввод В1 и Т3 - на отводах стояков водоснабжения, обвязка узла ввода осуществлена в сантехшахте. Трубопроводы системы водоснабжения после коллектора выполнить из трубы "Rautitan flex" из сшитого полиэтилена фирмы "Rehau". Трубопроводы системы водоснабжения до коллектора выполнить из медной трубы фирмы "Viega".

Диаметры трубопроводов разводящей сети внутреннего водопровода определены в соответствии с рекомендациями СП 30.13330.2016 "Внутренний водопровод и канализация зданий". Трубопроводы систем ХВС и ГВС прокладываются в теплоизоляции K-flex ST с толщиной стенки 6мм.

Применена система защиты от протечек "Аквасторож" - при срабатывании датчика протечки - перекрываются все стояки горячего и холодного водоснабжения до устранения причины протечки.

Проходы через перекрытия и стены выполняют в гильзах, свободное пространство заделывать негорючим материалом. После монтажа трубопроводов провести испытания системы гидростатическим методом с составлением соответствующего акта.

4. Система канализации

Прокладка внутренней канализации ведется полипропиленовыми трубами согласно плану графической части проекта. Горизонтальные линии Ду100 ведутся с уклоном 0,02, менее Ду100 с уклоном 0,03. Подключение дренажа от кондиционеров предусмотрено в отдельный дренажный стояк К2, расположенный на балконе, через капельную воронку с гидрозатвором и разрывом струи. Также в капельную воронку производить слив воды из самопромывного фильтра. Все применяемые материалы и оборудование должны иметь сертификаты соответствия обязательным нормативным документам и стандартам РФ. Монтаж и приемку санитарно-технических устройств и системы водоснабжения вести в соответствии с СП 73.13330.2016 "Внутренние санитарно-технические системы".

Согласовано

Взам. инв. №

Подпись и дата

Инв. № подл.

Изм.	Кол.уч	Лист	№док.	Подпись	Дата	Квартира по адресу:			
ГИП						Водоснабжение и канализация	Стадия	Лист	Листов
Разраб.							Р	1	8
						Общие данные	ООО «Московская Реконструкция»		

Формат А3

План квартиры (М 1:50)

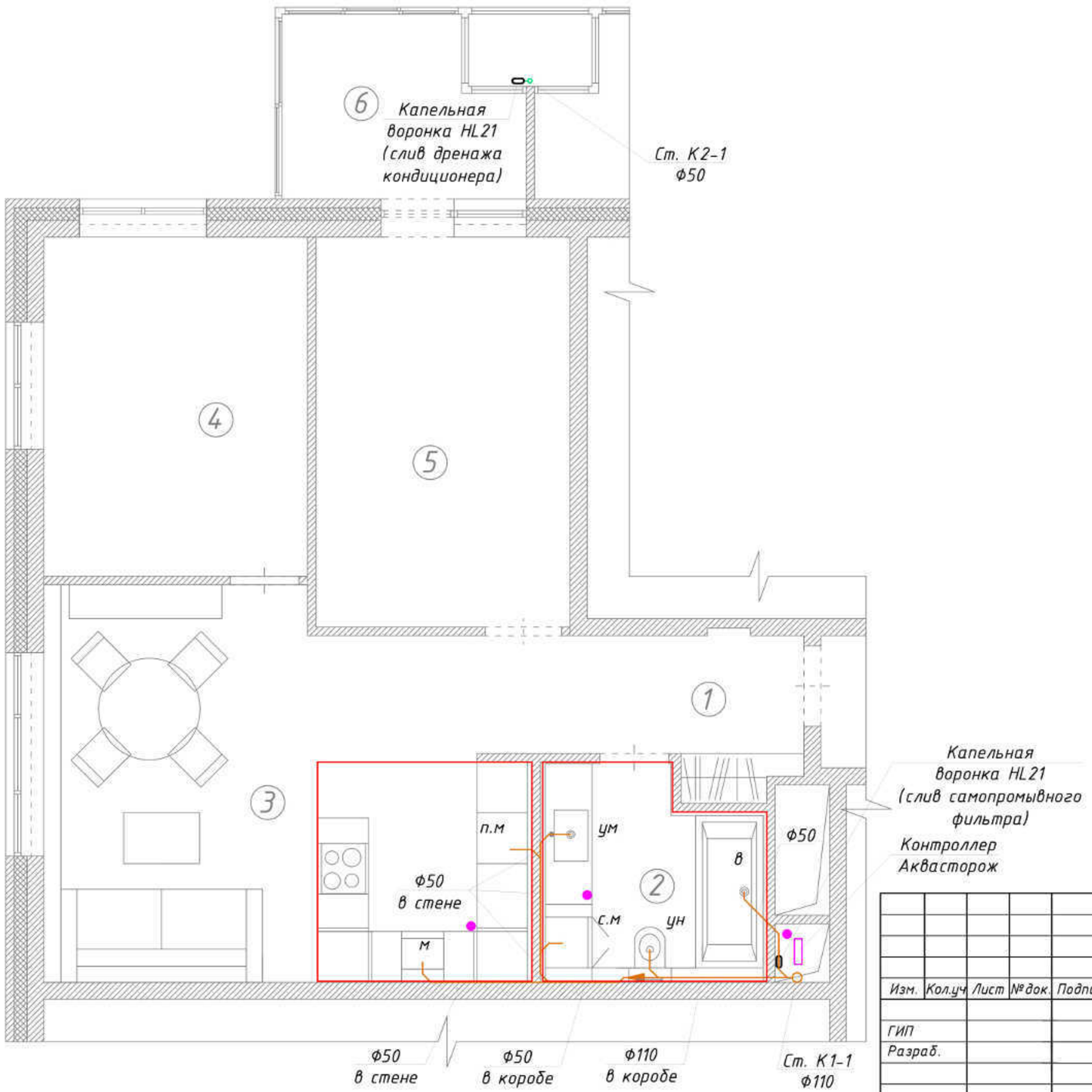

Экспликация помещений

Номер помещения	Наименование	Площадь, м²
1	Холл	6,1
2	Санузел	6,3
3	Кухня, гостиная	22,5
4	Детская	14,6
5	Спальня	13,8
6	Балкон	5,6
Общая площадь		68,9

Условные обозначения:

Обозначение	Наименование
К1	Самотечная бытовая канализация
К2	Самотечная дренажная канализация
●	Датчик системы защиты от протечек
	Граница мокрой зоны помещения

Примечания:

1. Выводы под сантехприборы скорректировать согласно техническим картам на каждый прибор;
2. Трубы прокладывать скрыто в конструкции стен и в коробе;
3. Привязки, размеры и расположение оборудования проверять по месту до заказа монтажа, изменения согласовывать с автором проекта, генподрядчиком и организацией, монтирующей оборудование;
4. За отм. +0,000 принята отметка "чистого" пола;
5. Подключение дренажа кондиционеров производить к системе К1 через капельную воронку;
6. К прочисткам и ревизиям обеспечить доступ через люк не менее 400х400;
7. При креплении труб существующая гидроизоляция не должна повреждаться.
8. Отверстия под трубопроводы до Ф110 выполнить по месту.

Согласовано

Взам. инв. №

Подпись и дата

Инв. № подл.

Изм.	Кол.уч	Лист	№док.	Подпись	Дата
ГИП					
Разраб.					

Квартира по адресу:

Водоснабжение и канализация

Стадия	Лист	Листов
Р	2	

План квартиры (М 1:50). Система канализации

ООО «Московская Реконструкция»

Формат А3

План квартиры (М 1:50)

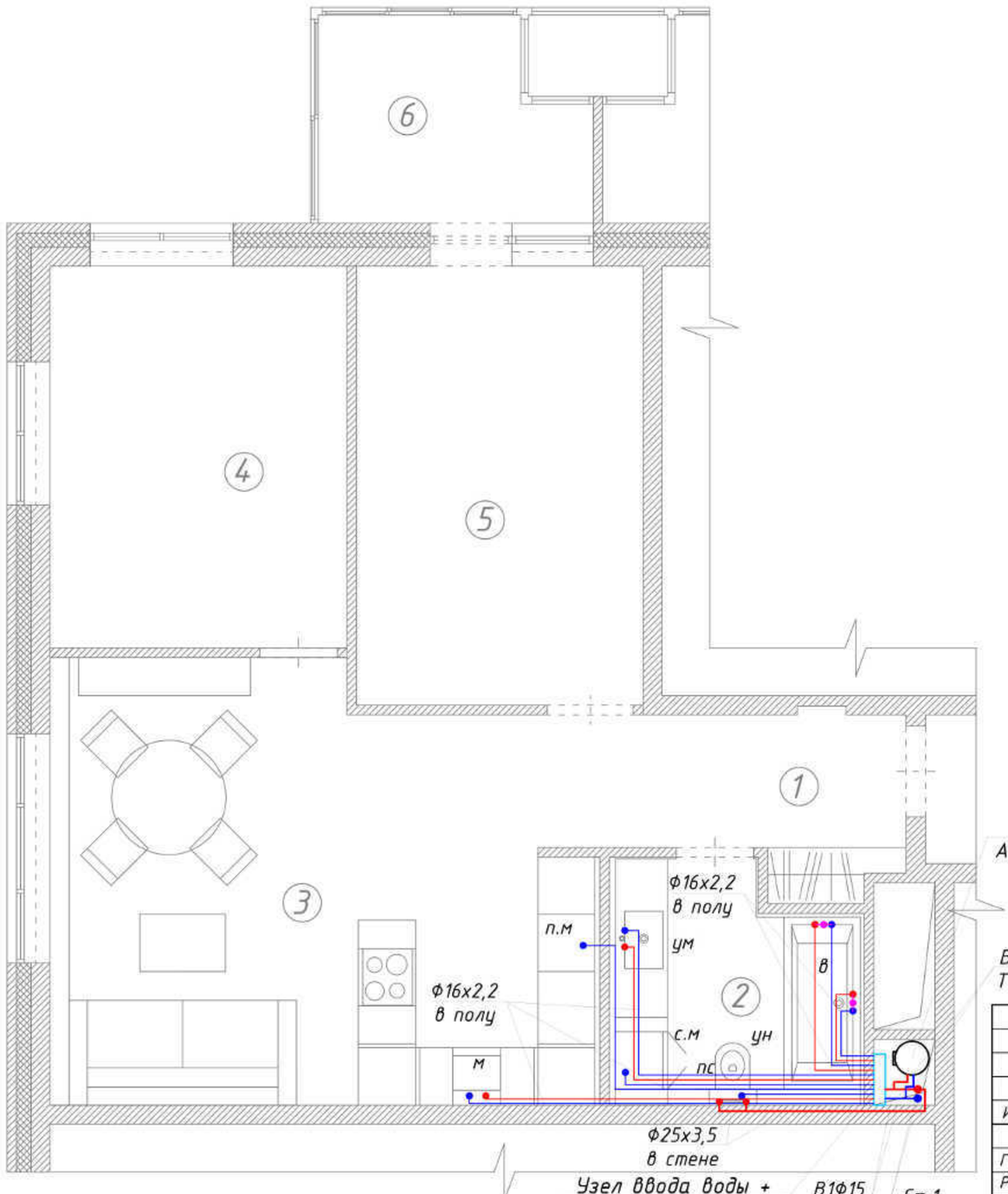

Экспликация помещений

Номер поме-щения	Наименование	Площадь, м²
1	Холл	6,1
2	Санузел	6,3
3	Кухня, гостиная	22,5
4	Детская	14,6
5	Спальня	13,8
6	Балкон	5,6
Общая площадь		68,9

Условные обозначения:

Обозначение	Наименование
— В1 —	Водопровод холодной воды бытового назначения
— Т3 —	Подающий трубопровод гор. водоснабжения
— См —	Трубопровод после смесителя iBox

Примечания:

1. Выводы под сантехприборы скорректировать согласно техническим картам на каждый прибор;
2. Трубы прокладывать скрыто в конструкциях стен и пола;
3. Трубы изолировать "K-flex ST" 6мм;
4. Привязки, размеры и расположение оборудования проверять по месту до заказа монтажа, изменения согласовывать с автором проекта, генподрядчиком и организацией, монтирующей оборудование;
5. За отм. +0,000 принята отметка "чистого" пола первого этажа;
6. К запорной арматуре обеспечить доступ (через люк размером не менее 400х400);
7. При креплении труб существующая гидроизоляция не должна повреждаться.
8. Отверстия под трубопроводы до Ф100 выполнить по месту.

Согласовано

Взам. инв. №

Подпись и дата

Инв. № подл.

Изм.	Кол.уч	Лист	№док.	Подпись	Дата
ГИП					
Разраб.					

Квартира по адресу:

Водоснабжение и канализация

Стадия	Лист	Листов
Р	3	

План квартиры (М 1:50).
Система водоснабжения

ООО «Московская Реконструкция»

Формат А3

Аксонометрическая схема системы канализации

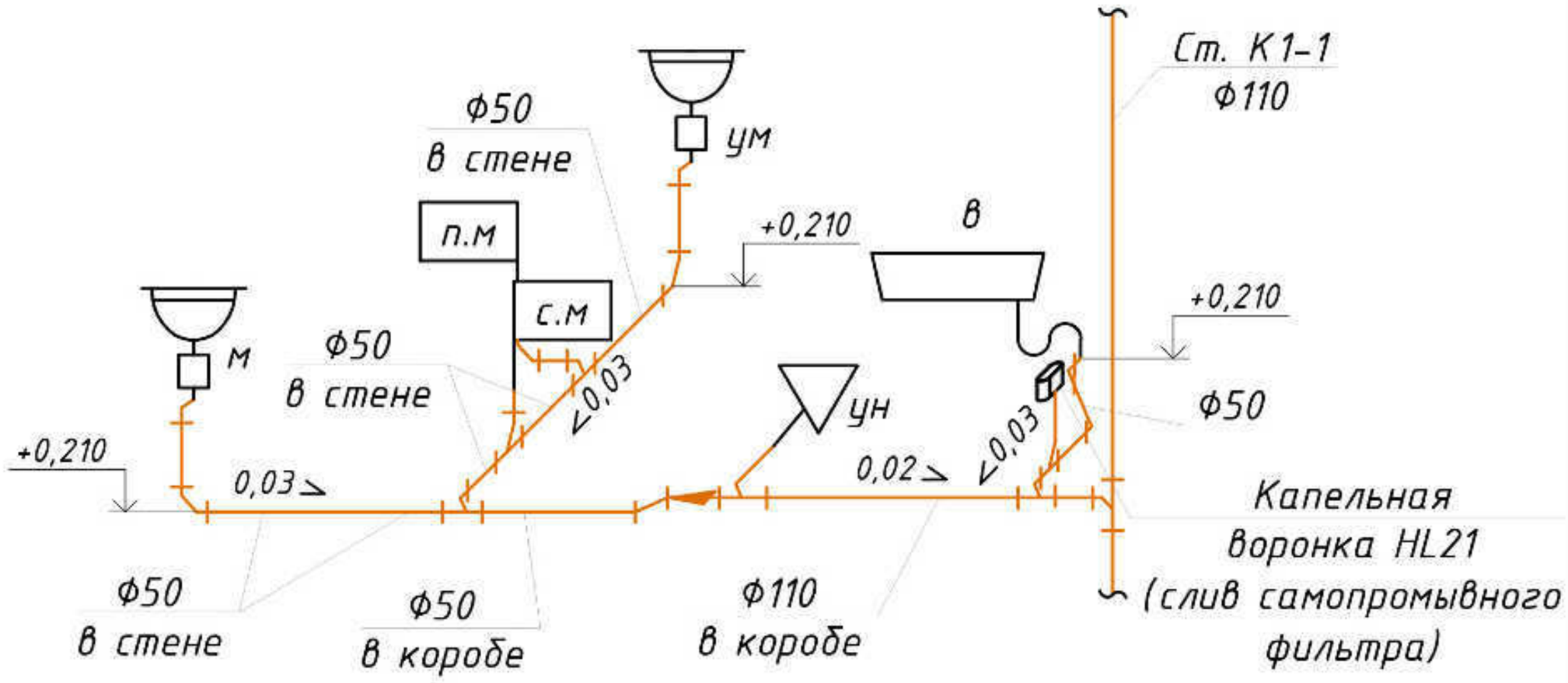

Условные обозначения:

- унитаз/биде
- раковина/мойка
- ванна/душ
- с.м – стиральная машина
- п.м – посудомоечная машина

Обозначение	Наименование
— К1 —	Самотечная бытовая канализация

Примечания:

1. Выводы под сантехприборы скорректировать согласно техническим картам на каждый прибор;
2. Трубы прокладывать скрыто в конструкции стен и в коробе;
3. Привязки, размеры и расположение оборудования проверять по месту до заказа монтажа, изменения согласовывать с автором проекта, генподрядчиком и организацией, монтирующей оборудование;
4. За отм. +0,000 принята отметка "чистого" пола;
5. Подключение дренажа кондиционеров производить к системе К1 через капельную воронку;
6. К прочисткам и ревизиям обеспечить доступ через люк не менее 400х400;
7. При креплении труб существующая гидроизоляция не должна повреждаться;
8. Стояк в перекрытии обернуть гидроизоляционным материалом без зазора;
9. После монтажа провести испытания всех смонтированных стыков проливом воды через шланг Ф25, Ру=3атм;

Изм.	Кол.уч	Лист	№док.	Подпись	Дата
ГИП					
Разраб.					

Квартира по адресу:

Водоснабжение и канализация

Стадия	Лист	Листов
Р	4	

Схема подключения коллекторов системы водоснабжения Ст.2

ООО «Московская Реконструкция»

Согласовано

Взам. инв. №

Подпись и дата

Инв. № подл.

Формат А4

Аксонометрическая схема системы водоснабжения

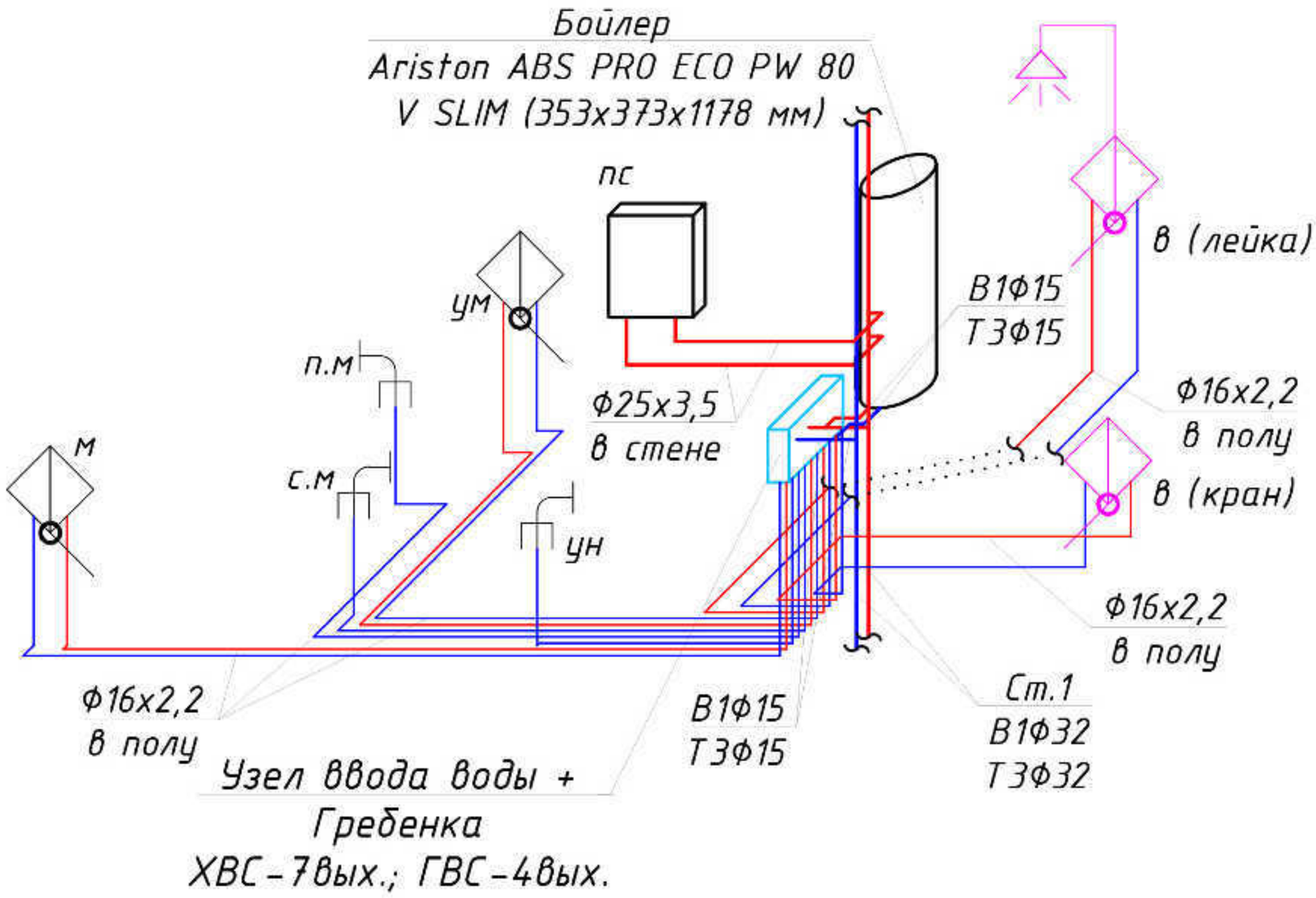

Условные обозначения:

Обозначение	Наименование
— В1 —	Водопровод холодной воды бытового назначения
— Т3 —	Подающий трубопровод гор. водоснабжения
— См —	Трубопровод после смесителя iBox

Примечания:

1. Выводы под сантехприборы скорректировать согласно техническим картам на каждый прибор;
2. Трубы прокладывать скрыто в конструкциях стен и пола;
3. Трубы изолировать "K-flex ST" 6мм;
4. Привязки, размеры и расположение оборудования проверять по месту до заказа монтажа, изменения согласовывать с автором проекта, генподрядчиком и организацией, монтирующей оборудование;
5. За отм. +0,000 принята отметка "чистого" пола первого этажа;
6. К запорной арматуре обеспечить доступ (через люк размером не менее 400x400);
7. При креплении труб существующая гидроизоляция не должна повреждаться.
8. Отверстия под трубопроводы до Ф100 выполнить по месту.

Согласовано

Взам. инв. №

Подпись и дата

Инв. № подл.

Изм.	Кол.уч	Лист	№док.	Подпись	Дата
ГИП		Мельников			03.18
Разраб.		Сафенков			03.18

Квартира по адресу:

Водоснабжение и канализация

Стадия	Лист	Листов
Р	5	

Схема подключения коллекторов системы водоснабжения Ст.2

ООО «Московская Реконструкция»

Формат А4

Принципиальная схема узлов ввода воды

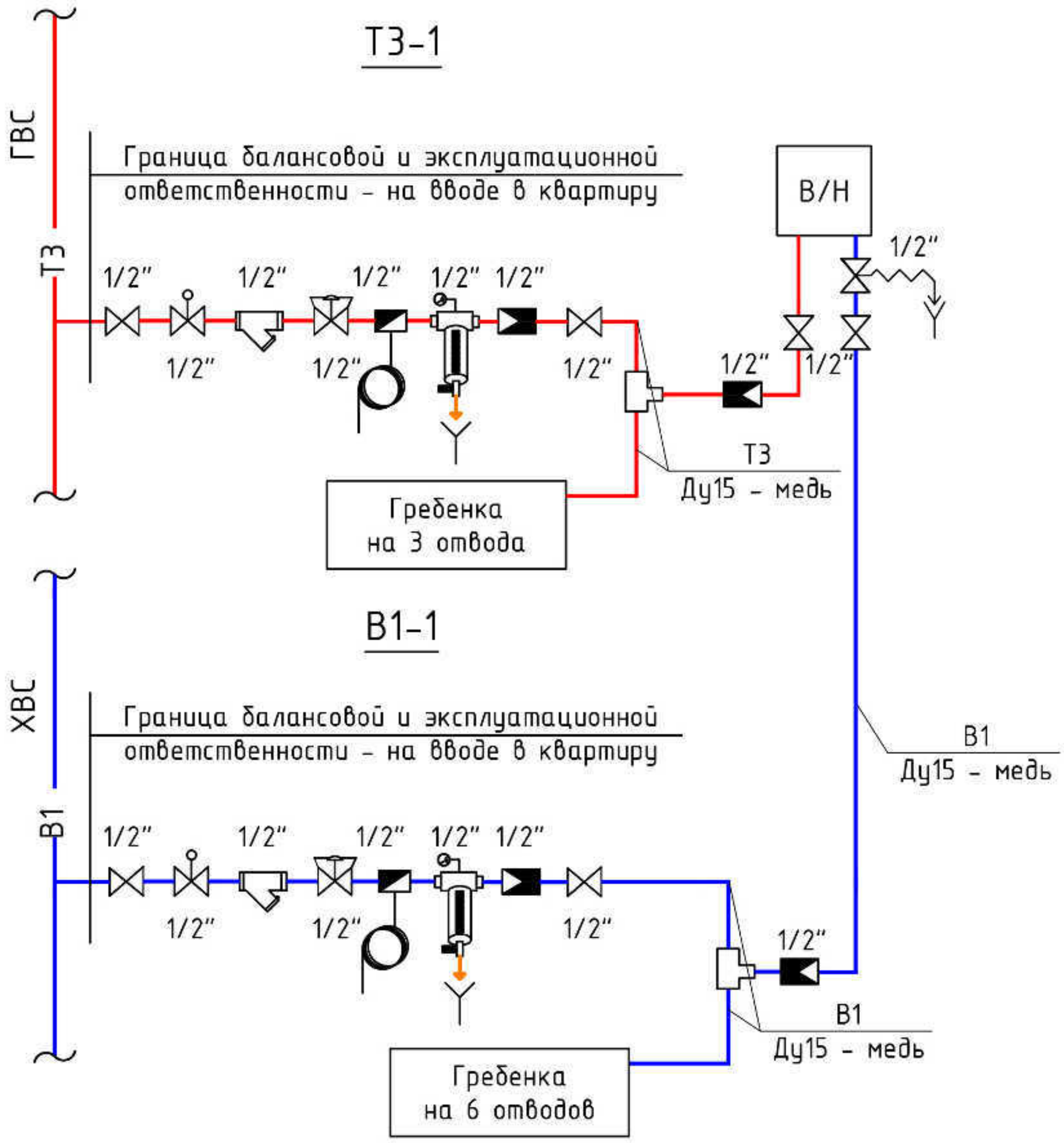

Условные обозначения:

- Кран шаровой
- Фильтр механический
- Регулятор давления
- Термостатический смеситель
- Клапан предохранительный
- Кран шаровой с эл.приводом системы защиты от протечек
- Фильтр тонкой очистки
- Обратный клапан
- Прибор учета

Изм.	Кол.уч	Лист	№док.	Подпись	Дата	Квартира по адресу:		
ГИП						Водоснабжение и канализация	Стадия	Лист	Листов
Разраб.							Р	6	
						Схема подключения коллекторов системы водоснабжения Ст.2	ООО «Московская Реконструкция»		

Согласовано

Взам. инв. №

Подпись и дата

Инв. № подл.

Формат А4

Схема подключения коллекторов системы водоснабжения

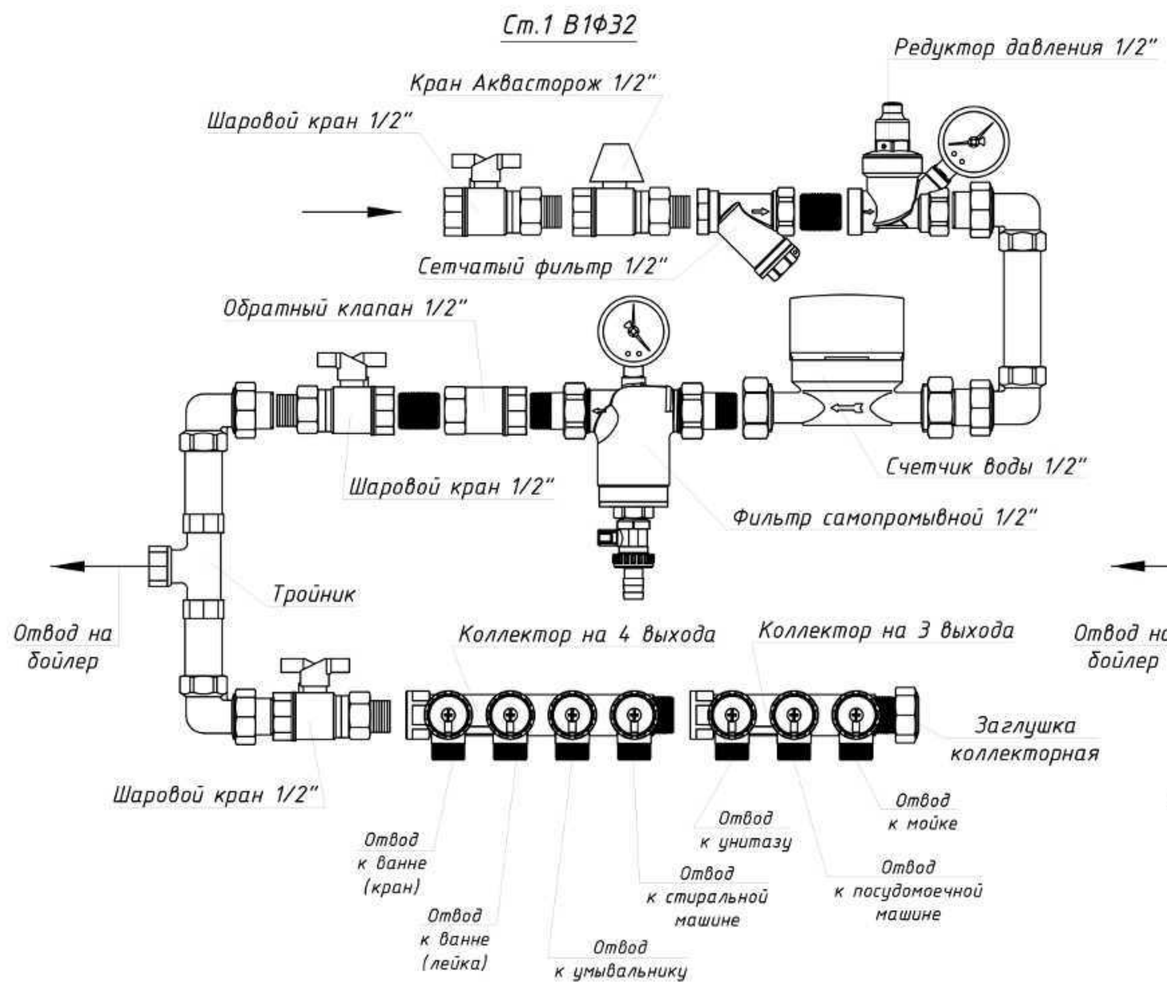

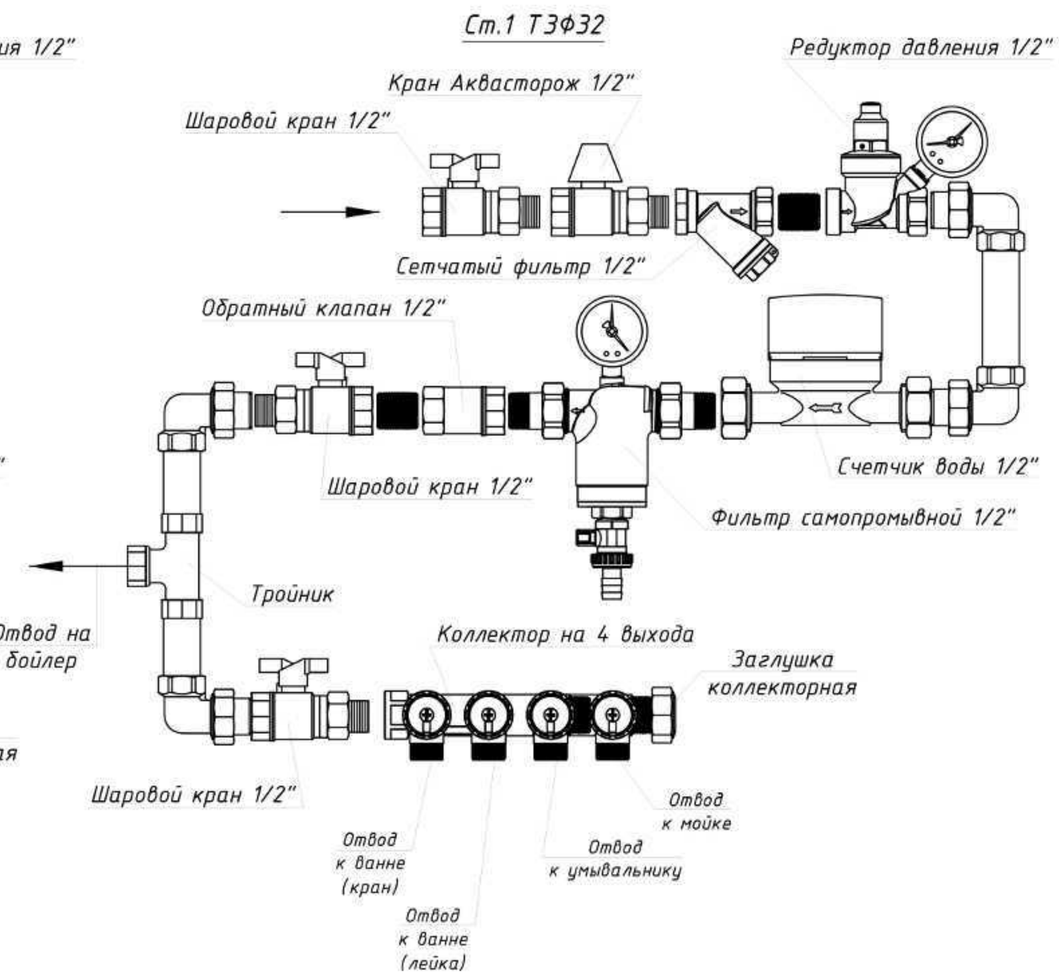

Согласовано

Взам. инв. №

Подпись и дата

Инв. № подл.

Изм.	Кол.уч	Лист	№док.	Подпись	Дата	Квартира по адресу:			
ГИП						Водоснабжение и канализация	Стадия	Лист	Листов
Разраб.							Р	7	
						Схема подключения коллекторов системы водоснабжения Ст.2	ООО «Московская Реконструкция»		

Формат А3

Гидроизоляция "мокрых" зон

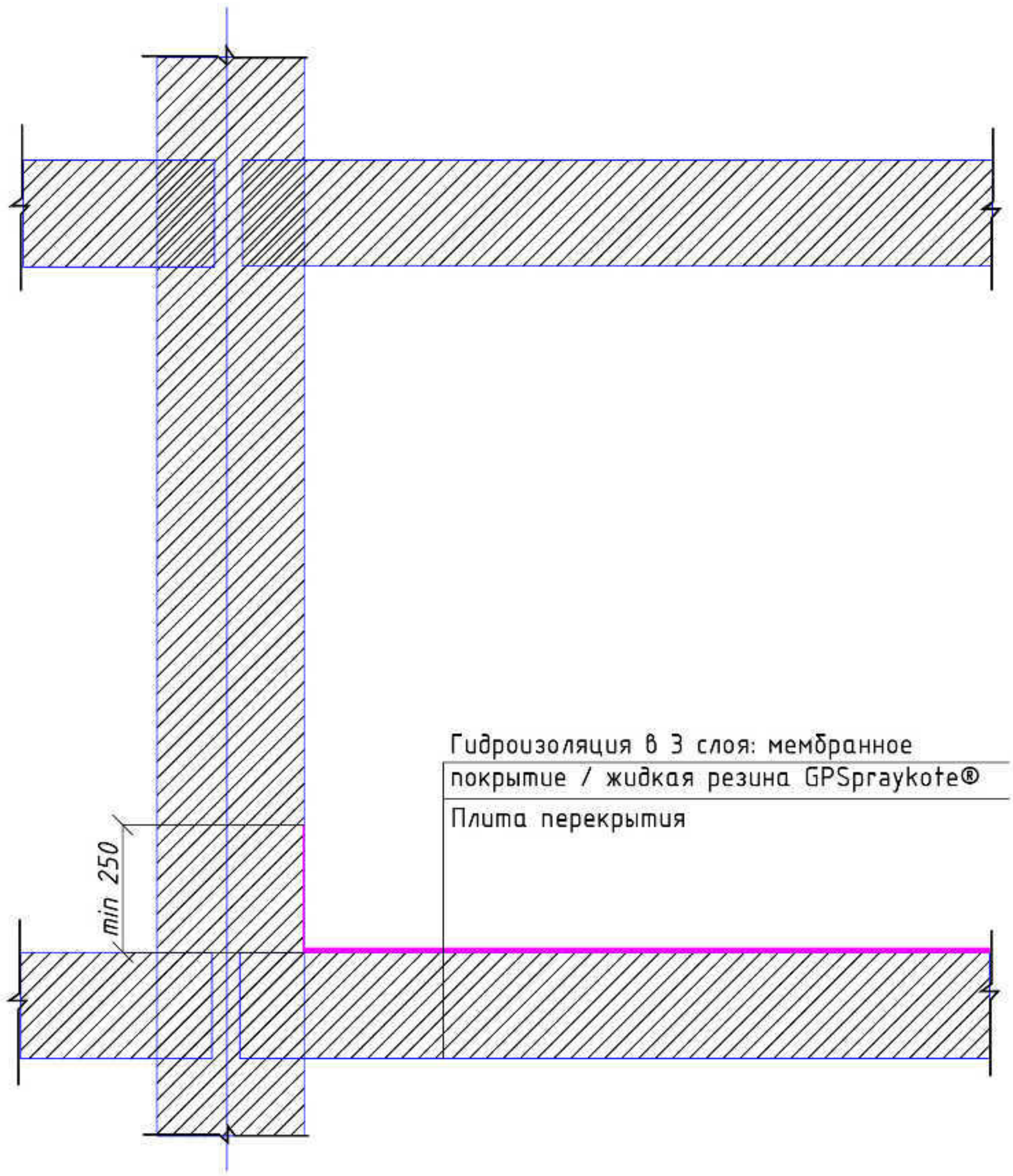

Примечания:

1. Провести испытание заливкой водой на 48 часов с составлением акта на скрытые работы за подписью представителя подрядной организации.
2. Гидроизоляцию CPGpraykote нанести в 3 слоя.
3. Все трубопроводы прокладывать над гидроизоляцией.
4. Устройство чистовых поверхностей см. раздел "АР".

						Квартира по адресу:		
Изм.	Кол.уч	Лист	№док.	Подпись	Дата			
						Водоснабжение и канализация	Стадия	Лист	Листов
ГИП							Р	8	
Разраб.									
						Гидроизоляция "мокрых" зон	ООО «Московская Реконструкция»		

Согласовано

Взам. инв. №

Подпись и дата

Инв. № подл.

Формат А4

Позиция	Наименование и техническая характеристика	Тип, марка, обозначение документа, опросного листа	Код оборудования, изделия, материала	Завод-изготовитель	Единица измерения	Количество	Масса единицы, кг	Примечания
1	2	3	4	5	6	7	8	9
	Система водоснабжения							
1	Накопительный электрический бойлер 80л, 2,5кВт	ABS PRO ECO PW 80 V SLIM		Ariston	шт	1		или аналог
2	Шаровой кран разборный 1/2"	1/2"		iTap	шт	8		
3	Шаровой кран разборный 3/4"	3/4"		iTap	шт	2		
4	Водосчетчик VLF-R-Universal I 15-1,5-110 Dy=15 (с импульсным выходом)	VLF-R-I 1/2"		Valtec	шт	2		
5	Клапан обратный пружинный (металлический затвор) 1/2"	1/2"		iTap	шт	4		
6	Фильтр косой 1/2"	1/2"		iTap	шт	2		
7	Фильтр тонкой очистки самопромывной Honeywell 1/2"	R 1/2"		Honeywell	шт	2		
8	Редуктор давления Watts REDUBAR 1/2"	REDUBAR 1/2"		Watts	шт	2		
9	Запорный коллектор 3/4" (ВР-НР) с 4 отв. 1/2" НР	3/4" (ВР-НР) с 4 отв. 1/2" НР		FAR	шт	2		
10	Запорный коллектор 3/4" (ВР-НР) с 3 отв. 1/2" НР	3/4" (ВР-НР) с 3 отв. 1/2" НР		FAR	шт	1		
11	Пробка для коллектора 3/4" ВР			FAR	шт	2		
12	Кронштейн 3/4" двойной для коллектора (2шт)			FAR	шт	1		
13	Смеситель скрытого монтажа для ванной	iBox		Hansgrohe	шт	2		
14	Угольник настенный короткий RAUTITAN с внутренней резьбой	16-1/2"		Rehau	шт	11		
14	Угольник настенный короткий RAUTITAN с внутренней резьбой	25-3/4"		Rehau	шт	2		
15	Переходник RAUTITAN с накидной гайкой 25-3/4"	25-3/4"		Rehau	шт	2		
16	Переходник RAUTITAN наружной резьбой 16-R1/2	16-1/2"		Rehau	шт	6		
17	Переходник RAUTITAN с накидной гайкой 16-G1/2	16 x 2,2 x G1/2"		Rehau	шт	11		
18	Надвижная гильза 16 RAUTITAN			Rehau	шт	28		
19	Надвижная гильза 25 RAUTITAN			Rehau	шт	4		
20	Комплект фитингов для медной трубы			Viega	компл	1		
21	Труба для водоснабжения 16x2,2	RAUTITAN flex		Rehau	м	60		
22	Труба для водоснабжения 25x3,5	RAUTITAN flex		Rehau	м	6		

Согласовано

Взам.инв.№

Подп. и дата

Инв. № подл.

Изм.	Кол.уч	Лист	№док.	Подпись	Дата
ГИП		Мельников			
Разраб.		Сафенков			

Квартира по адресу:

Водоснабжение и канализация	Стадия	Лист	Листов
	Р	1	2
Спецификация оборудования, изделий и материалов	ООО «Московская Реконструкция»		

Формат А3

Позиция	Наименование и техническая характеристика	Тип, марка, обозначение документа, опросного листа	Код оборудования, изделия, материала	Завод-изготовитель	Единица измерения	Количество	Масса единицы, кг	Примечания
1	2	3	4	5	6	7	8	9
23	Труба для водоснабжения медная Ду 15			Viega	м	3		
24	Утеплитель трубчатый K-flex ST 18/6-2	K-flex ST 18/9-2		K-flex	м	60		
25	Утеплитель трубчатый K-flex ST 28/6-2	K-flex ST 28/9-2		K-flex	м	6		
26	Система защиты от протечек 1/2"	Эксперт 2*15		Аквасторож	компл	1		
27	Расходные и крепежные материалы				компл	1		
	Система канализации							
1	Труба для системы внутренней канализации 50-250	ПП		Ostendorf	шт	2		
2	Труба для системы внутренней канализации 50-500	ПП		Ostendorf	шт	8		
3	Труба для системы внутренней канализации 50-1000	ПП		Ostendorf	шт	2		
4	Труба для системы внутренней канализации 50-2000	ПП		Ostendorf	шт	2		
5	Труба для системы внутренней канализации 110-250	ПП		Ostendorf	шт	1		
6	Труба для системы внутренней канализации 110-500	ПП		Ostendorf	шт	1		
7	Труба для системы внутренней канализации 110-2000	ПП		Ostendorf	шт	1		
8	Отвод 45град 50	ПП		Ostendorf	шт	10		
9	Отвод 45град 110	ПП		Ostendorf	шт	1		
10	Отвод сифонный 90град 50	ПП		Ostendorf	шт	2		
11	Тройник 45град 50/50	ПП		Ostendorf	шт	3		
12	Тройник 45град 110/50	ПП		Ostendorf	шт	1		
13	Тройник 45град 110/110	ПП		Ostendorf	шт	1		
14	Переход эксцентрический 110/50	ПП		Ostendorf	шт	1		
15	Сифон скрытого монтажа для стиральной (посудомоечной) машинки	HL4000.1		Hutterer Lechner	шт	2		
16	Капельная воронка для системы кондиционирования	HL21		Hutterer Lechner	шт	2		
17	Расходные и крепежные материалы				компл	1		

Взам.инв.№

Подп. и дата

Инв. № подл.